Sala gimnastyczna

Modernizacja

Komunikacja przy sali gimnastycznej

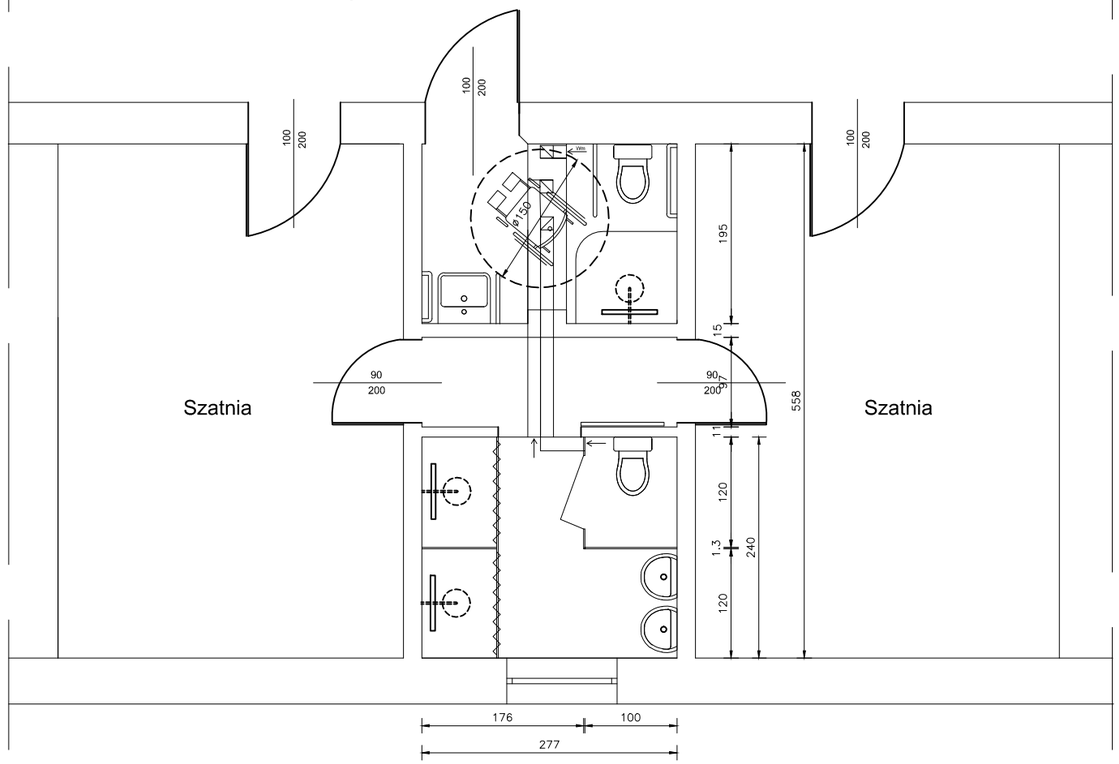

Inwentaryzacja

Komunikacja przy sali gimnastycznej

